Hinweis: Nur bei einer zweipoligen Verkabelung sind alle Schutzfunktonen des Smart Battery Protectors aktiv.
Wenn die Verbrauchermasse nicht separat bis zum Smart Battery Protector geführt wird, kann die zusätzlich integrierte Überstromsicherung nicht funktionieren. Diese misst über einen Shunt den Verbraucherstrom und schaltet beim Überschreiten des Maximalstroms die Verbraucher ab.
Wir empfehlen in jedem Fall, auch die Eingangsleitung dicht bei der Batterie mit einer Schmelzsicherung zu schützen

Version A:
Installation ohne separate Masseleitung

- ✔ **Batteriewächter in Funktion**
- ✘ **Überstromüberwachung - ausser Funktion**
- ✔ **Interne Sicherung in Funktion**

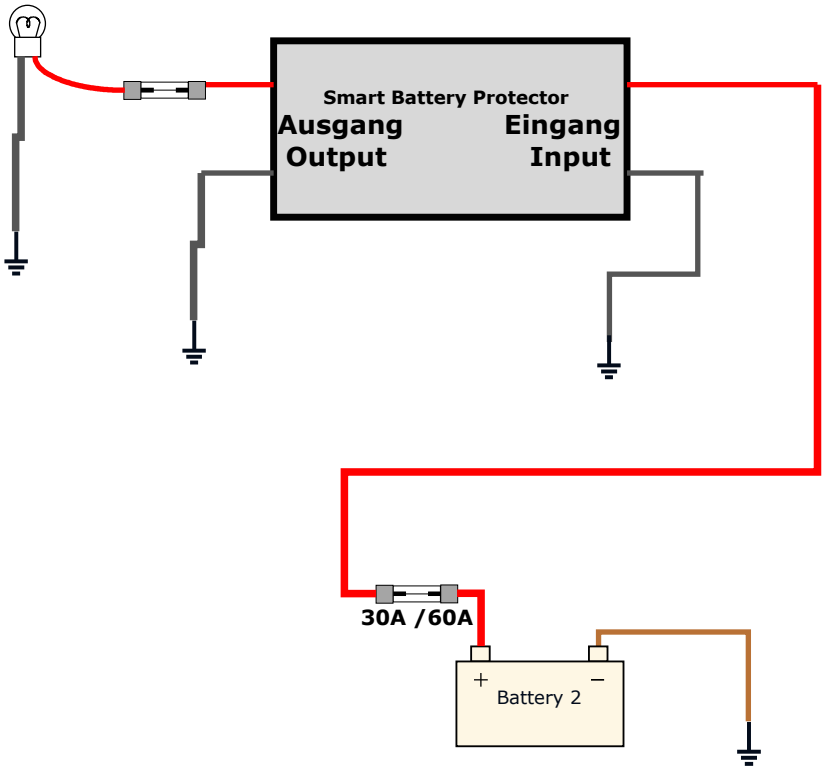

Version B:
Installation mit separater Masseleitung

- ✔ **Batteriewächter in Funktion**
- ✔ **Überstromüberwachung in Funktion**
- ✔ **Interne Sicherung in Funktion**

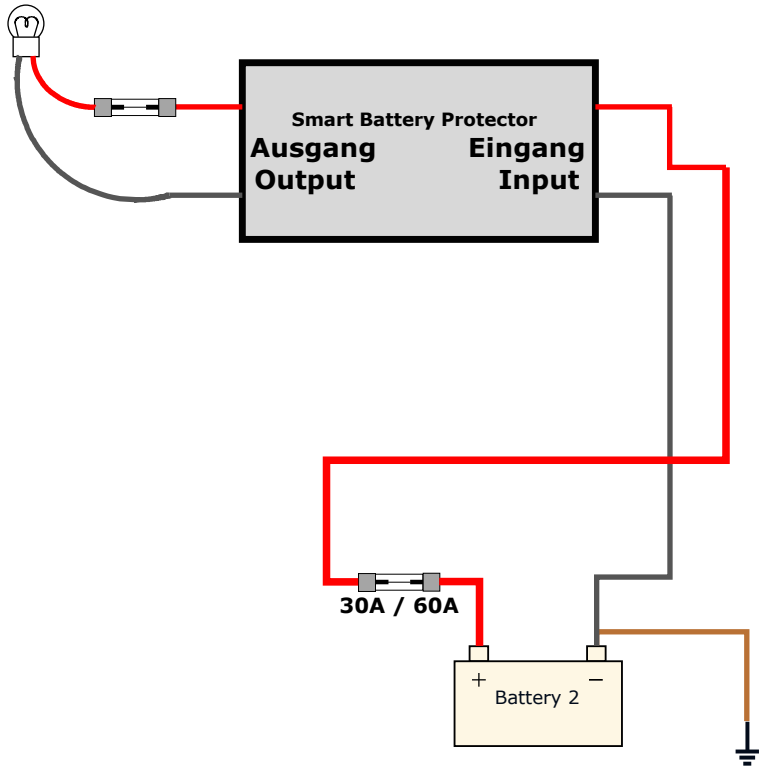

	DRAWN BY	CHECKED	DATE	SCALE	SHEET NO.
Anschlussplan / wiring diagramm Carbest Battery Protector 82177 / 82178 / 82179	RHo	RHo	13.5.2009	Rev 1.0	1/1

Copyright 2009 Reimo GmbH, Änderungen und Irrtümer vorbehalten